AR-KAB-029/39-30

LED Anbauleuchte, IP40

made in Germany | LED | CE RoHs COMPLIANT | TÜV | 5 JAHRE GARANTIE | IP40

0,3 Sec | 50.000 h | 120° | CRI > 83 | 220-240V AC | IK03 | WW NW

Schlagzähe, runde und bomierte LED-Anbauleuchte in Schutzart IP40, erhältlich in den Lichtfarben 3000 und 4000 K.

Technische Daten

Lichtquelle:	LED
Lichtstrom	3400 / 4400 lm
Lichtfarbe	3000 Kelvin
Leistung	29 / 39 Watt
Leuchteneffizienz	117 / 112 lm/W
Abstrahlwinkel	120°
mittlere Lebendauer	> 50.000 h
Eingangsspannung	220 - 240 V
Schutzart	IP40
Stoßfestigkeitsgrad	IK03
Schutzklasse	I
Gewicht	1,5 kg
Abmessungen	D = 460 mm
	H = 120 mm
Gehäuse	Metall weiß
Abdeckung	PMMA Opal
Farbwiedergabe	CRI > 83
Farbtoleranz	3 MacAdams
LED Mortalität	L70/B10

i **Option:** HF-Sensor, 3 Stunden Notlicht auf Anfrage.

Technische Zeichnung

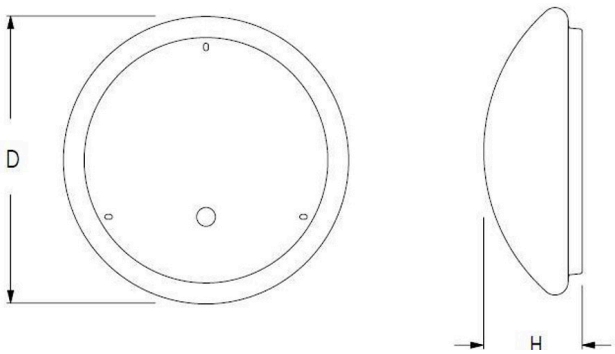

AR LEDtech Solutions GmbH, Friedrich-List-Allee 28a, 41844 Wegberg
Tel.: 02432 / 9340-270, Fax: -274, E-Mail: info@ar-ledtech.de

www.ar-ledtech.de

Änerungen vorbehalten. Stand 05/2023

AR-KAB-029/39-30

LED Anbauleuchte, IP40

Produktbeschreibung

Schlagzähe, runde und bombierte LED-Anbauleuchte aus PMMA mit hoher Schutzart IP40 / IK03. Die ästhetisch ansprechende und energiesparende Anbauleuchte bietet dem Anwender eine perfekte Lösung für die Modernisierung.

Modernisierung. Sie sind in verschiedenen Größen und Wattagen erhältlich. Sie eignen sich für Feuchträume, Keller, Treppenhäuser, Büro- und Wohnbereiche.

Lichtverteilungskurve

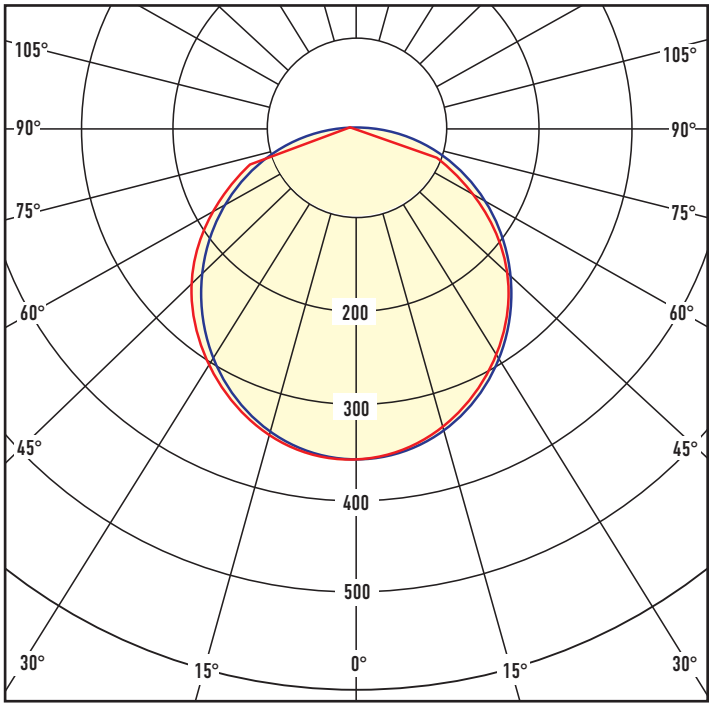

cd/klm C0 - C180 C90 - C270 = 100%

Übersicht aller Leuten aus der Serie AR-KAB

Art. Nr.	Leistung	Lichtstrom	Lichtfarbe	Länge x Breite x Höhe	Gewicht
	Watt	lm	Kelvin	mm	kg
AR-KAB-015-30	15	1800	3000	300 x 85	1,0
AR-KAB-015-40	15	1900	4000	300 x 85	1,0
AR-KAB-021-30	21	2500	3000	360 x 95	1,2
AR-KAB-021-40	21	2700	4000	360 x 95	1,2
AR-KAB-029 / 39-30	29 / 39	3400 / 4400	3000	460 x 120	1,5
AR-KAB-029 / 39-40	29 / 39	3700 / 4700	4000	460 x 1200	1,5

AR LEDtech Solutions GmbH, Friedrich-List-Allee 28a, 41844 Wegberg
Tel.: 02432 / 9340-270, Fax: -274, E-Mail: info@ar-ledtech.de

Änerungen vorbehalten. Stand 05/2023